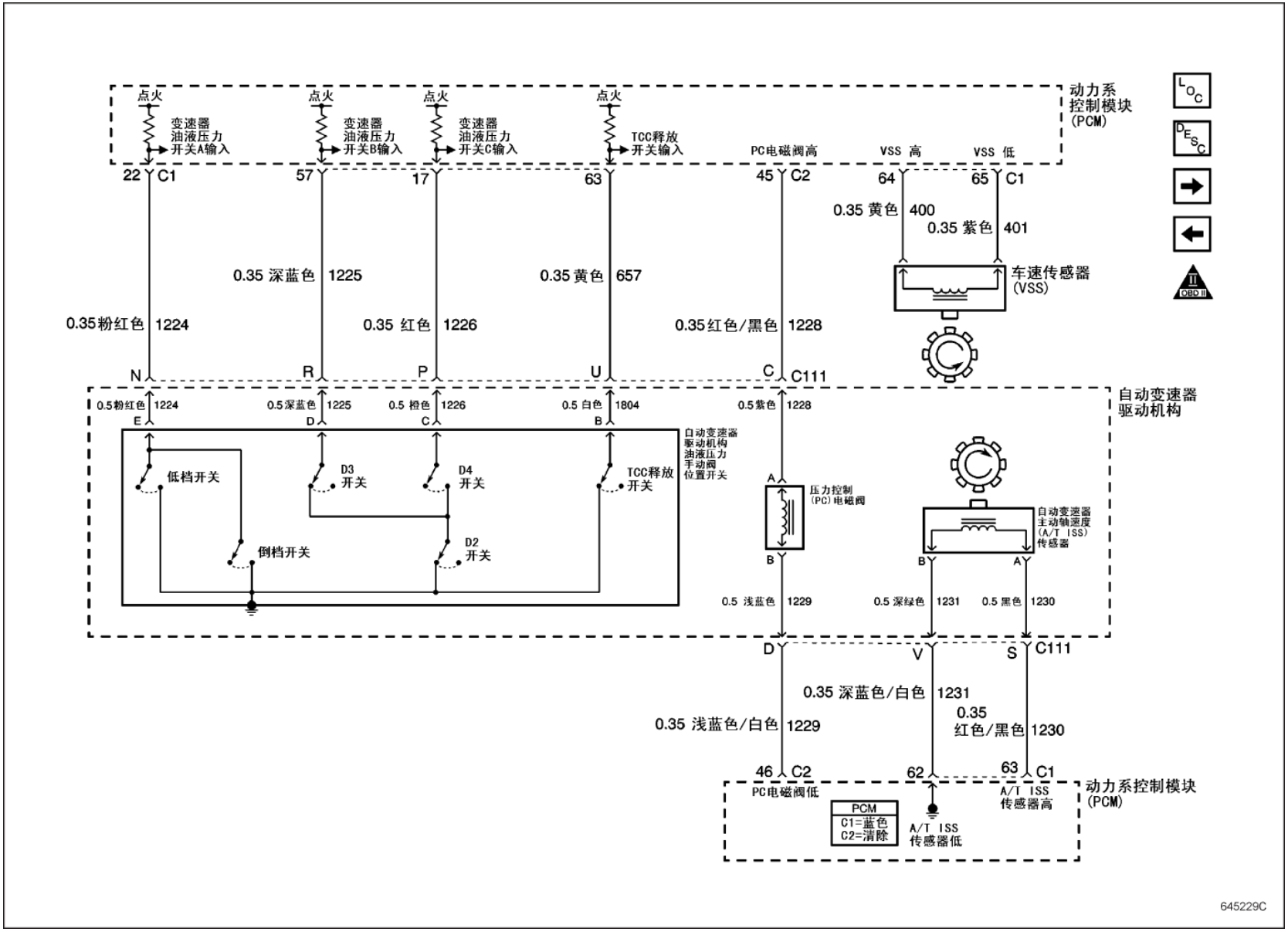
动力系
控制模块
(PCM)
点火
变速器
油液压力
开关A输入
变速器
油液压力
开关B输入
变速器
油液压力
开关C输入
TCC释放
开关输入
PC电磁阀高
VSS 高
VSS 低
22 C1
57
17
63
45 C2
64
65 C1
0.35 黄色 400
0.35 紫色 401
0.35 深蓝色 1225
0.35 黄色 657
车速传感器
(VSS)
0.35粉红色 1224
0.35 红色 1226
0.35红色/黑色 1228
N
R
P
U
C
C111
自动变速器
驱动机构
0.5粉红色 1224
0.5深蓝色 1225
0.5 橙色 1226
0.5 白色 1804
0.5紫色 1228
E
D
C
B
A
自动变速器
驱动机构
油液压力
手动阀
位置开关
低档开关
D3
开关
D4
开关
TCC释放
开关
倒档开关
D2
开关
压力控制
(PC)电磁阀
自动变速器
主动轴速度
(A/T ISS)
传感器
B
B
A
0.5 浅蓝色 1229
0.5 深绿色 1231
0.5 黑色 1230
D
V
S
C111
0.35 深蓝色/白色 1231
0.35
红色/黑色 1230
0.35 浅蓝色/白色 1229
46 C2
62
63 C1
PC电磁阀低
A/T ISS
传感器高
动力系控制模块
(PCM)
PCM
C1=蓝色
C2=清除
A/T ISS
传感器低
OBD II
645229C